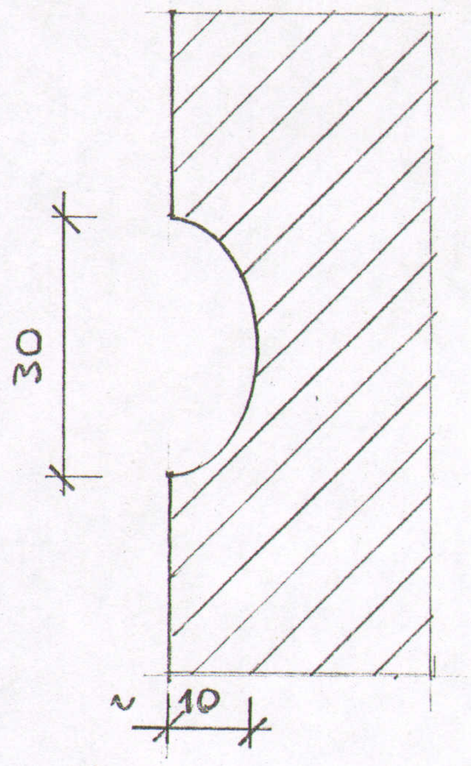

DETAIL „SPÁROVÁNÍ“ PÁSOVÉ RUSTIKY M 1 : 1

DETAIL ŠAMBRÁNY S LIŠTOU M 1 :1

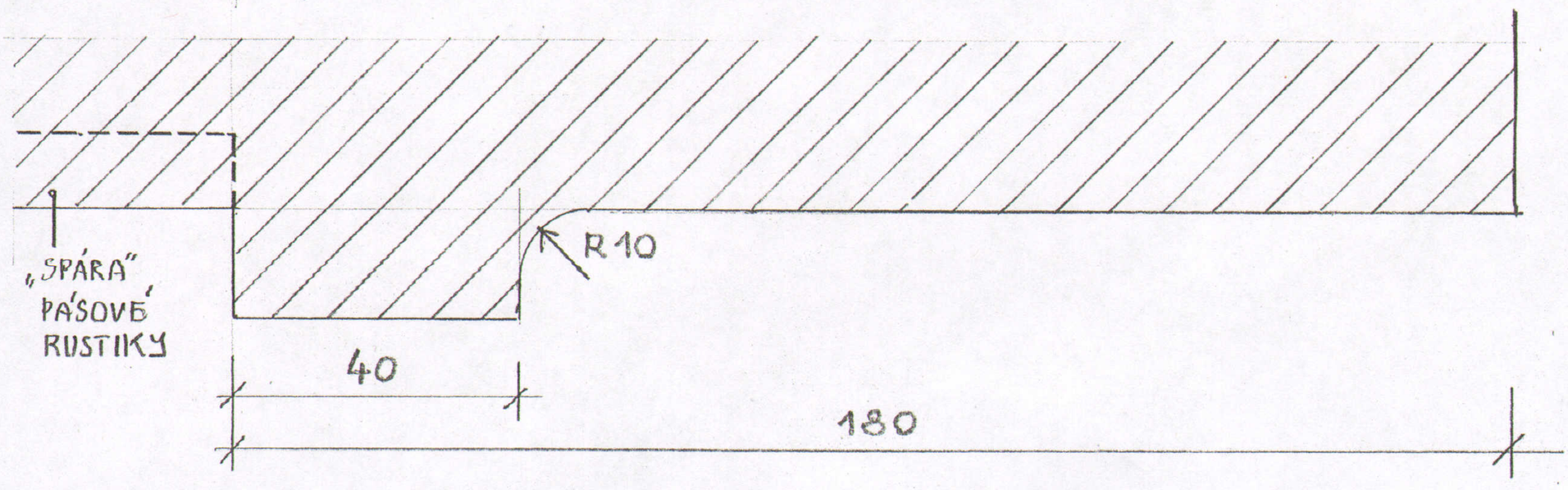

ODSTÍN FASÁDNÍHO NÁTĚRU PARTERU BUDE SHODNÝ S ODSTÍNEM ZELENÉ ZÁKLADNÍHO POLE FASÁDY VE VYŠŠÍCH PODLAŽÍCH

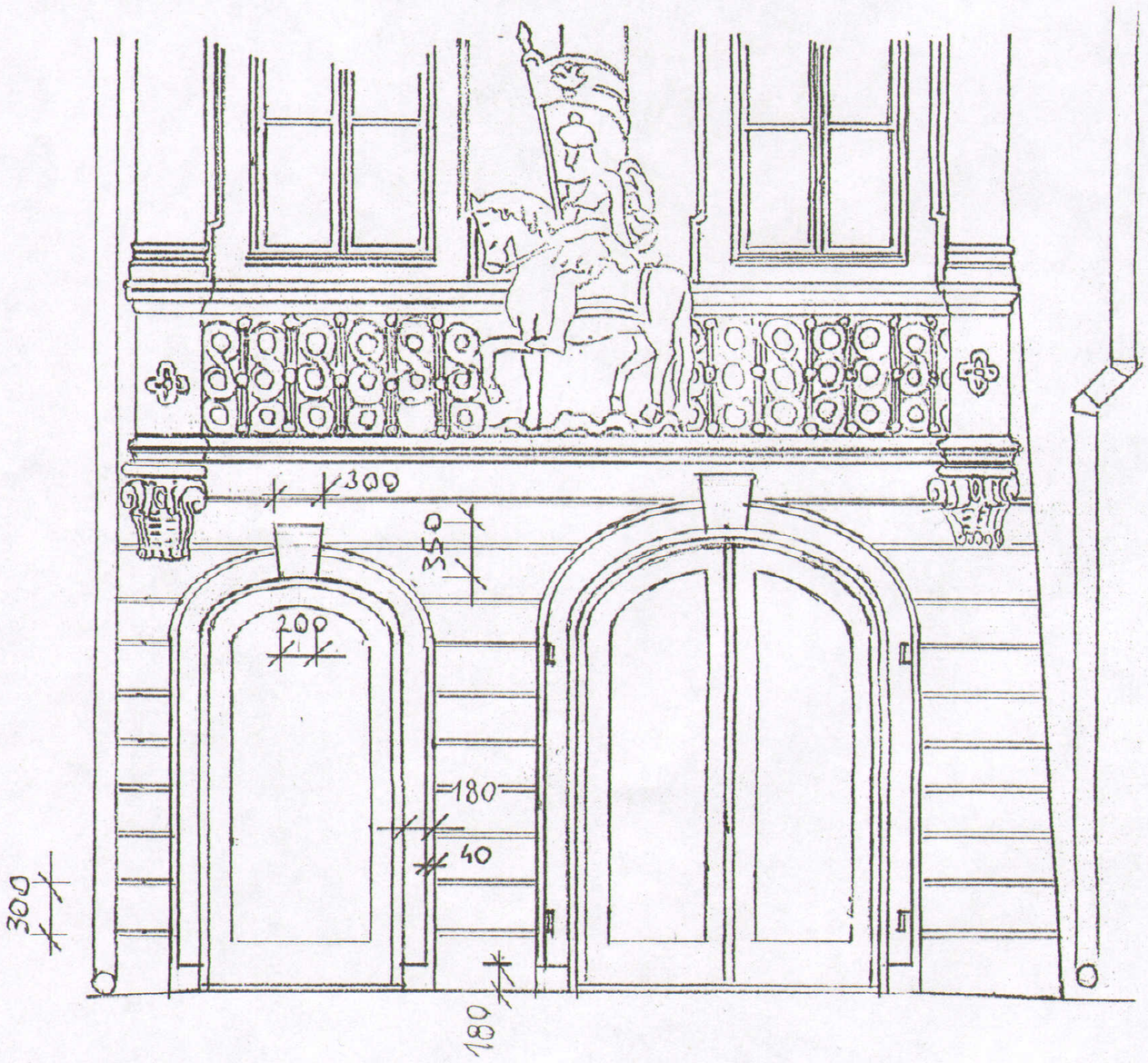

DEFINITIVNÍ ČLENĚNÍ BUDE URČENO PO PROVEDENÍ HRUBÉ OMÍTKY ZA ÚČASTI PROJEKTANTA !

ODPOVĚDNÝ PROJEKTANT: ING. ARCH JAN ČIHÁČEK		ING.ARCH. JAN ČIHÁČEK ZELENOBRANSKÁ 75 530 02 PARDUBICE IČ 115 85 005
KRAJ: PARDUBICKÝ	OBEC: PARDUBICE	
OBJEDNATEL: STATUTÁRNÍ MĚSTO PARDUBICE		
PARDUBICE, PERNŠTÝNSKÉ NÁMĚSTÍ č.p. 3 **STATICKÉ ZAJIŠTĚNÍ A OPRAVA POŠKOZENÉ FASÁDY PARTERU** **PROJEKT PRO STAVEBNÍ POVOLENÍ**	ZAK.Č.	
	ARCHIV.Č.	
	FORMÁT	2 A4
	DATUM	ČERVENEC 2013
PRŮČELÍ – POHLED NA PARTER **NÁVRH ČLENĚNÍ FASÁDY**	STUPEŇ DSP	MĚŘÍTKO 1: 50 / 1 : 1 — Č.VÝKR. D.1.1.4