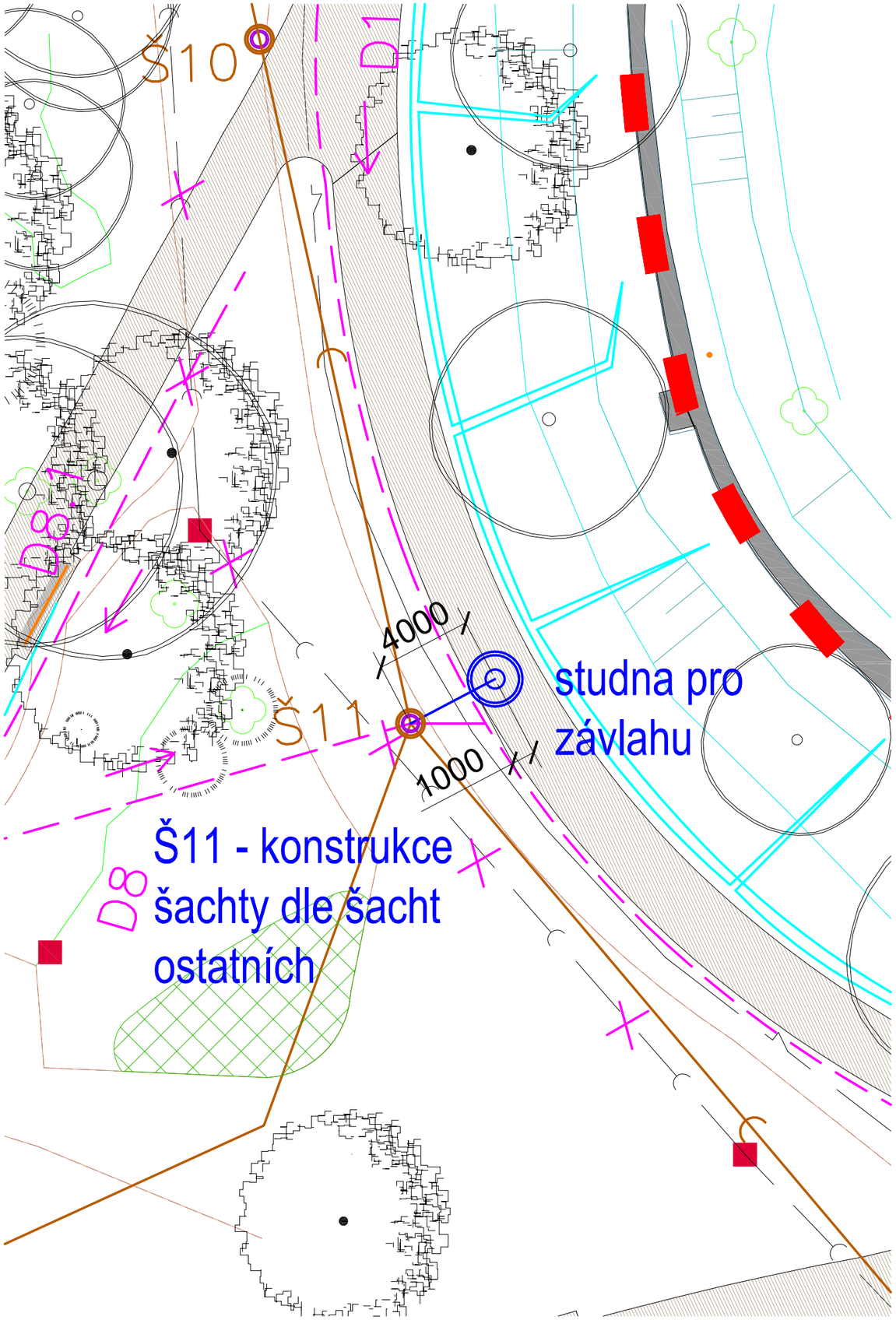

studna pro závlahu

PŮDORYS :

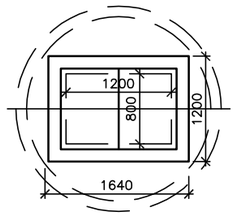

PŮDORYSNÝ ŘEZ :

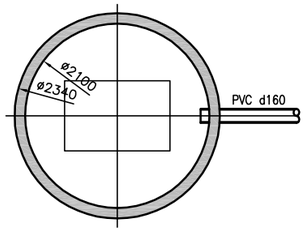

ŘEZ :

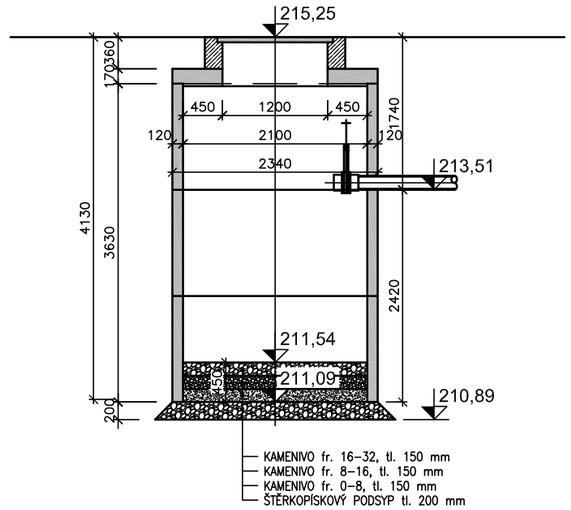

ZADAVATEL	STATUTÁRNÍ MĚSTO PARDUBICE Adresa: Pernštýnské nám.1, 530 21 Pardubice www.pardubice.eu posta@mmp.cz +420 466 859 111
ZPRACOVATEL PROJEKTOVÉ DOKUMENTACE	Hlavní architekt: autor ING. et ING. TOMÁŠ JIRÁNEK, autorizovaný architekt v oboru krajinářská architektura, č. 03156 Architekti a projektanti (spoluautoři): ING. ARCH. MAREK LEHMANN, ONDŘEJ ČERNÍK, DiS. ING. JITKA JIRÁNKOVÁ, ING. KATEŘINA LUDVÍKOVÁ, DiS., ING. JANA VANČUROVÁ KOMENSKÉHO 264, 500 03 HRADEC KRÁLOVÉ www.NewVisit.cz info@NewVisit.cz +420 493 035 335
GENERÁLNÍ ZHOTOVITEL	BAK stavební společnost, a.s. Adresa: Vodní 177, 541 01 Trutnov www.bak.cz

NÁZEV AKCE:

REVITALIZACE TYRŠOVÝCH SADŮ - PODZÁMECKÉHO PARKU V PARDUBICÍCH
stavební celek - PODZÁMECKÝ PARK
VODNÍ PRVKY - SO16, SO17, SO18

NÁZEV VÝKRESU: SO16 - ÚRAVA Š.11 A STUDNA ZÁVLAH

STUPEŇ	DATUM	FORMÁT	MĚŘÍTKO	PARÉ	Č.PŘÍLOHY
DSPS	07/2015	2xA4	1:200, 70		2

Autorská práva: Projektová dokumentace je autorským dílem ve smyslu zákona č.121/2000Sb. (autorský zákon). Autor uděluje souhlas s užitím projektové dokumentace pro Statutární město Pardubice. Kopírování, zveřejňování a jiné šíření jakékoliv části projektové dokumentace, zejména použití pro projektování či výstavbu jiných staveb nebo použití jinou osobou je zákonem zakázáno. Bez předchozího písemného souhlasu autora nelze provádět změny projektu či stavby prováděné podle tohoto projektu. Veškerá práva vlastníků autorských práv jsou vyhrazena a chráněna zákonem.